指定マークの表示位置及び表示方法

指定マーク寸法

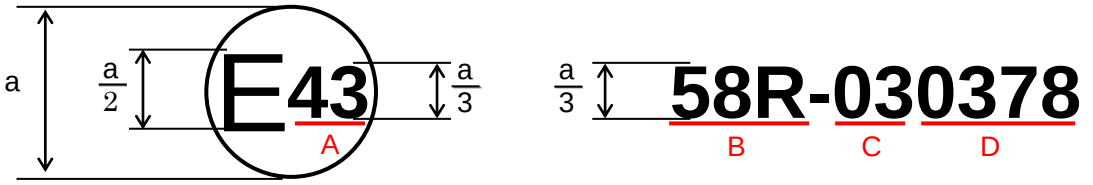

a=15mm

原寸

- A…４３は、日本の国番号。
- B…５８Ｒは、協定規則中の突入防止装置に関わる規則の番号を示す。
- C…０３は、協定規則 第５８号第３改訂版を示す。
- D…０３７８は、装置型式指定番号。

表示位置及び表示方法
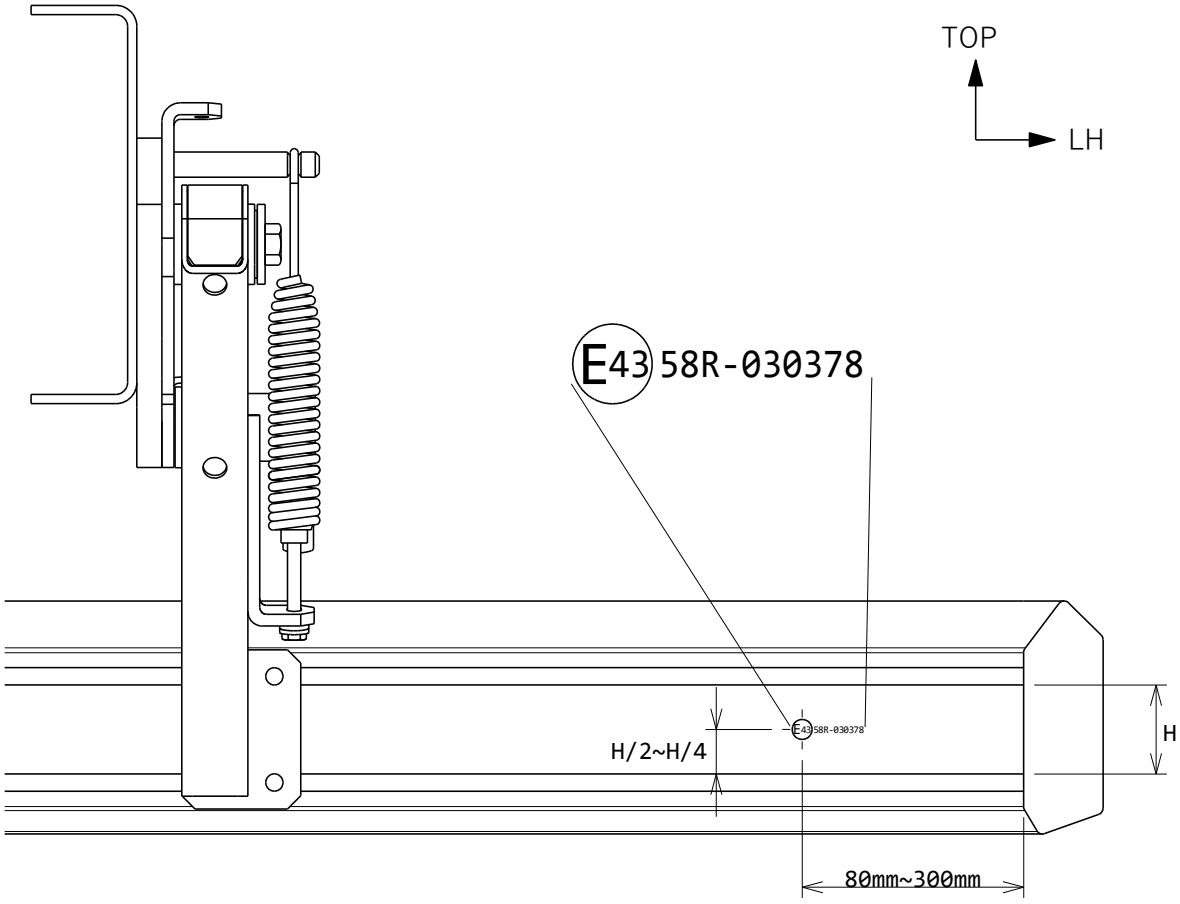
バンパー本体の左前面側、図示の位置に指定マークを打刻にて表示する。